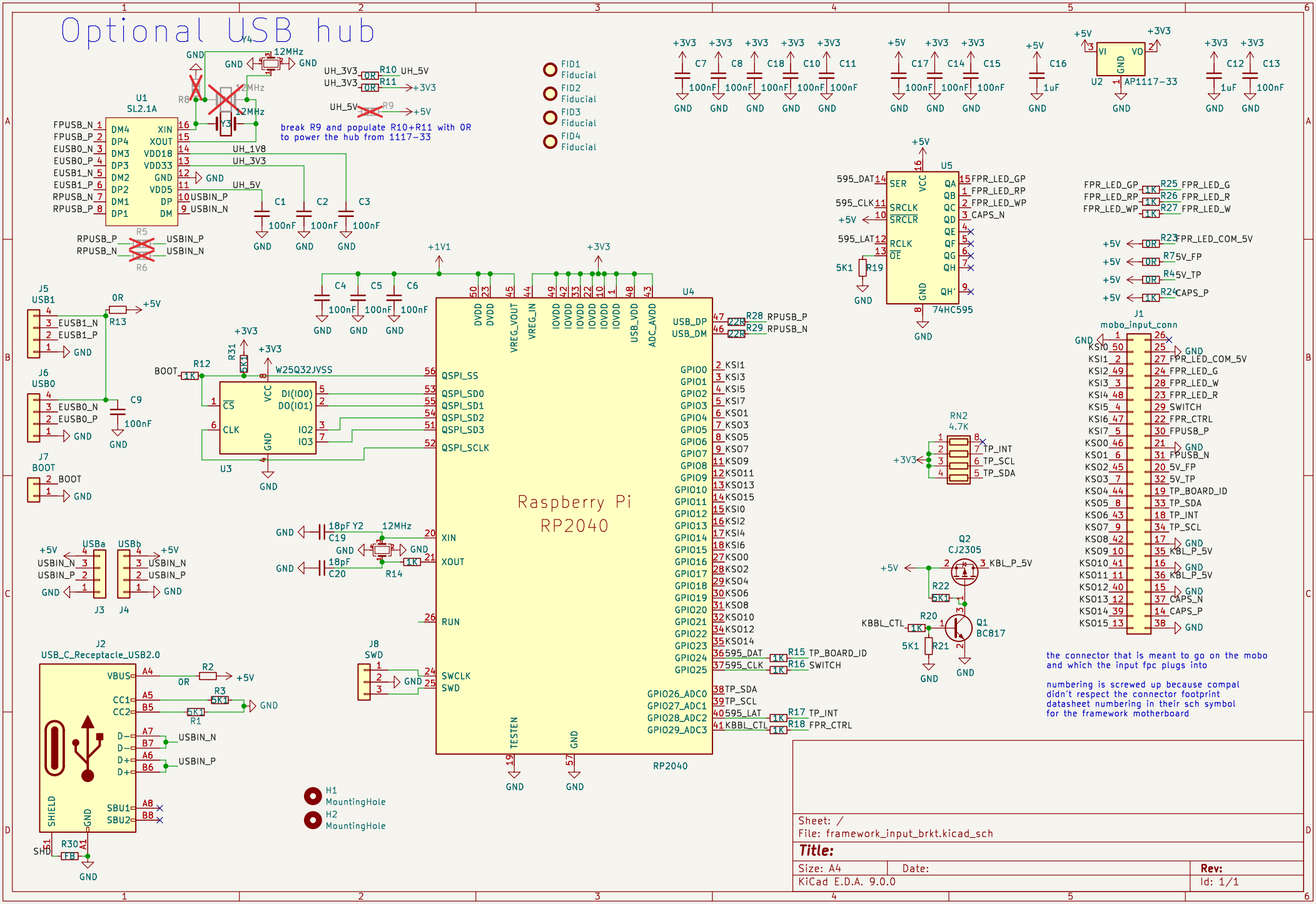Optional USB hub