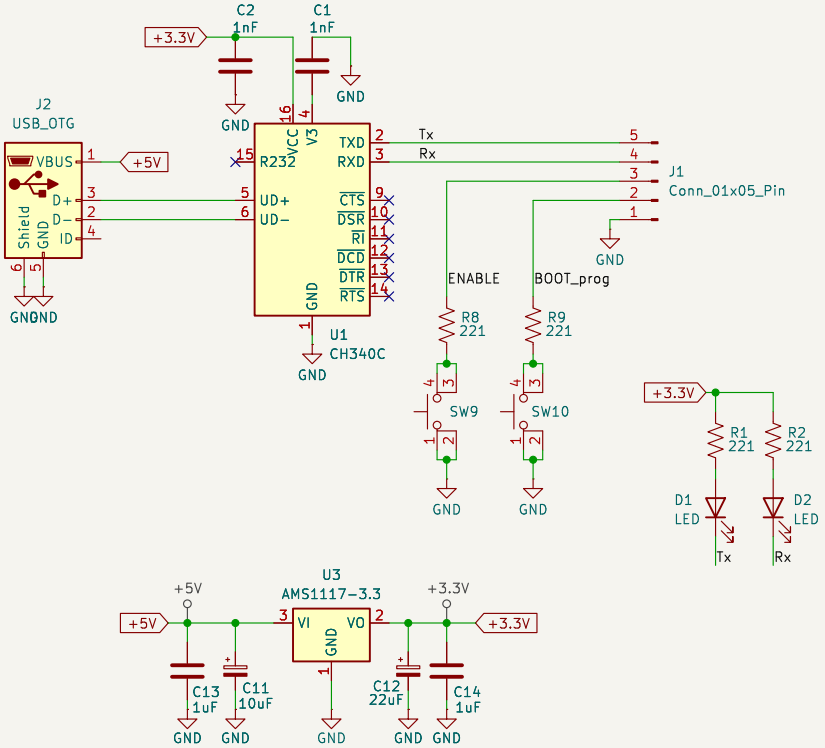

Conectar un cable USB directo a la placa y que no sea necesario abrir completamente la carcaza para poder programar
(Resetear y poner en modo programación el microcontrolador)

Grupo 5 – Variador de frecuencia LVDC

Sheet: /
File: ESP_Programmer.kicad_sch

Title: Programador ESP32

Size: A4	Date: 2025-07-27	**Rev: LMC**
KiCad E.D.A. 9.0.0		Id: 1/1