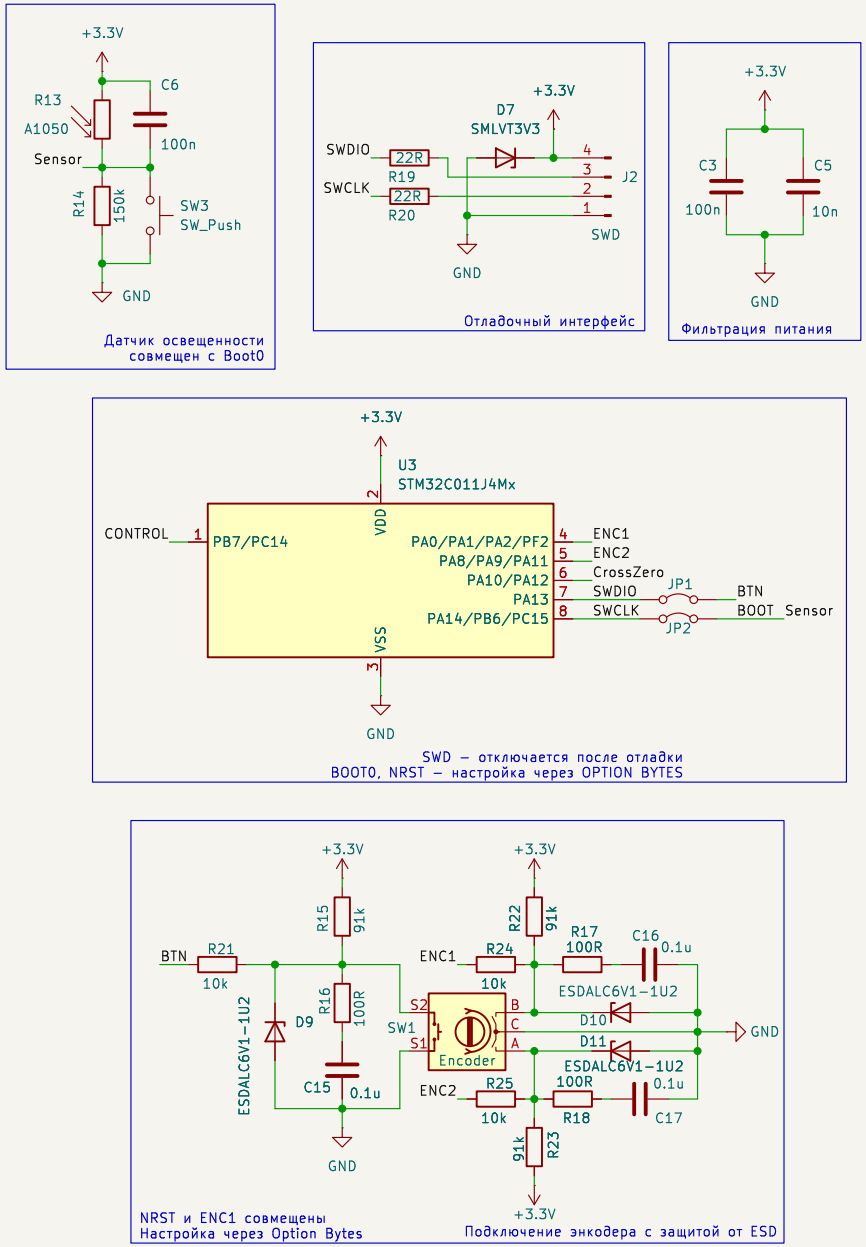

Зеленин Е.В.

Sheet: /
File: TRIAC_DIMMER.kicad_sch

Title: Диммер с датчиком освещенности

Size: A4	Date:	Rev:
KiCad E.D.A. 9.0.0		Id: 1/1